小学生団体

第一・第二・第三試合場

川棚少年A（東彼）1
真津山少年（諫早）2
清風館少年（大村）3
晴武会A（長崎）4
西海剣友会（西彼）5
相浦武道会B（佐世保）6
真崎少年A（諫早）7
波佐見南少年（東彼）8
親愛少年（長崎）9
竹松少年（大村）10
平戸剣友会（平戸）11
松浦少年（松浦）12
黒髪少年A（佐世保）13
島原修悠館（島原）14
舘浦少年（平戸）15
平山剣友会B（長崎）16
微神堂B（大村）17
十王堂（諫早）18
雄心舘（長崎）19
若竹少年（佐世保）20
布武会（南島原）21
田代少年（松浦）22
紐差剣心会B（平戸）23
石田少年B（壱岐）24
養心会（長崎）25
諫早亀舟館A（諫早）26

第四・第五・第六試合場

27 不二剣（佐世保）
28 有家剣道部（南島原）
29 平山剣友会A（長崎）
30 西里少年（諫早）
31 微神堂A（大村）
32 長与少年（西彼）
33 川棚少年B（東彼）
34 横尾少年（長崎）
35 田平武道館（平戸）
36 岐宿雄岳館（五島）
37 天神館道場（佐世保）
38 千綿龍頭館（東彼）
39 石田少年A（壱岐）
40 相浦武道会A（佐世保）
41 平山道場（対馬）
42 大村中央（大村）
43 式見剣友会（長崎）
44 北諫早少年（諫早）
45 黒髪少年B（佐世保）
46 小野少年（諫早）
47 吾妻心錬館（雲仙）
48 真崎少年B（諫早）
49 晴武会B（長崎）
50 郷ノ浦少年（壱岐）
51 紐差剣心会A（平戸）
52 諫早亀舟館B（諫早）
53 翔雄館A（長崎）

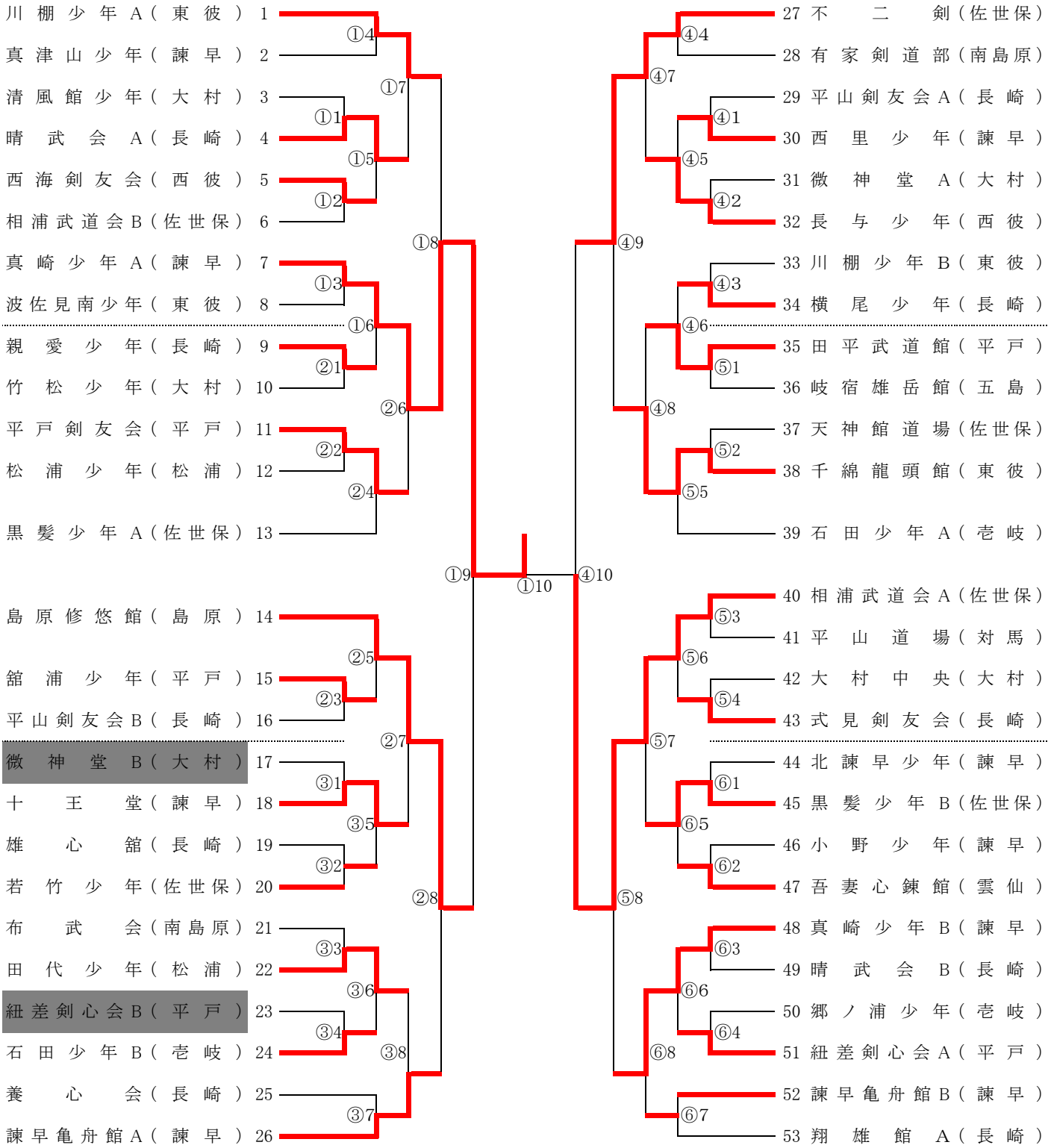

※　○数字は試合場、数字は試合順位を表示しています。試合場の変更に注意してください。

Copyright (c) 2000 http://labo.ninpou.jp/